ESAB CaB 300M

Modułowy słupowysięgnik do zintegrowanej automatyzacji spawania

Współczesny przemysł

Słupowysięgnik CaB 300M został opracowany w odpowiedzi na coraz większe wymagania dotyczące wydajności oraz rosnące zapotrzebowanie na rozwiązania dające się dostosowywać do różnych, indywidualnych potrzeb.
Dzięki modułowej konstrukcji seria CaB oznaczona literą M umożliwia tworzenie rozwiązań dopasowanych do potrzeb klienta. Wszystkie funkcje dostępne są za pomocą zdalnego sterownika tworząc tym samym w pełni zintegrowany pakiet.

Elastyczna konstrukcja

Solidna i stabilna konstrukcja wraz z odpowiednio dostosowanym, zintegrowanym układem elektrycznym zapewniają niezwykłą elastyczność. Do wyboru dostępne są trzy rodzaje podstaw: stalowa płyta, podstawa betonowa i wózek szynowy. Kolumna ustawiona jest w sposób niecentryczny, dzięki czemu wysięgnik wraz z głowicą spawalniczą jest zawsze ustawiony w jednej linii z osią przejezdnej podstawy kolumny. Wysięgnik poruszany jest za pomocą mechanizmu zębatkowego, a przetwornik impulsowy (enkoder) zapewnia stabilny i płynny przesuw.
Podnoszenie wysięgnika odbywa się za pomocą silnika znajdującego się na szczycie kolumny i przeciwwagi wewnątrz kolumny.

Zarówno łańcuch podnoszący jak i silnik wciągający oznaczają się najwyższym stopniem bezpieczeństwa. Urządzenie wyposażone jest również w mechanizm zabezpieczający, który w przypadku awarii natychmiast blokuje wysięgnik zapobiegając w ten sposób urazom personelu i uszkodzeniu sprzętu.

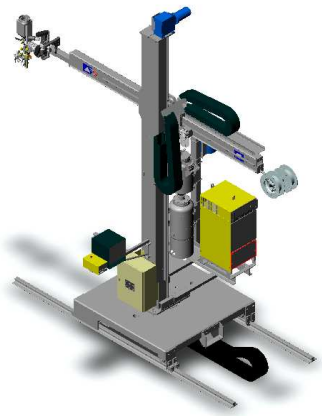

CaB 300M

Indywidualne rozwiązania

Podczas uzbrajania gołego słupowysięgnika w kompletny system spawalniczy liczba dostępnych kombinacji jest niemal nieograniczona.

Dla ułatwienia procesu tworzenia urządzenia dostosowanego do wymagań klienta dostępny jest wspierany komputerowo system konfiguracji. Razem z przedstawicielem ESAB klient może w wygodny sposób zbudować swoje własne rozwiązanie spawalnicze, tj. wybrać elementy modułowe, które mają być zmontowane i zainstalowane w urządzeniu klienta.

W celu uzyskania informacji o wszystkich modułach dostępnych dla danego wysięgnika prosimy zapoznać się z pełną kolekcją broszur dostępnych u naszych przedstawicieli.

XA00118815

Dane techniczne, Kolumna

Efektywny zasięg roboczy (m)	3	4	5
Wysokość wysięgnika **A** (max mm)	4070	5070	6070
z wózkiem szynowym (min mm)	930	930	930
Wysokość wysięgnika **B** (max mm)	3955	4955	5955
z betonową podstawą (min mm)	815	815	815
Wysokość wysięgnika **C** (max mm)	3750	4750	5750
z stalową płytą bazową (min mm)	610	610	610
Wysokość całkowita **D** z wózkiem szynowym (mm)	5170	6170	7170
Wysokość całkowita **E** z betonową podstawą (mm)	5055	6055	7055
Wysokość całkowita **F** z stalową płytą bazową (mm)	4850	5850	6850
Prędkość podnoszenia (m/min)	0,7	0,7	0,7
Całkowita nośność platformy słupowysięgnika (max kg)	600	600	600

Dane techniczne, wysięgnik

Efektywny zasięg roboczy (m)	3	4	5
Wysuw **G** (max mm)	3580	4580	5580
(min mm)	540	540	540
Dopuszczalne obciążenia			
- całkowite (max kg)	300	220	150
- na 1 końcu (max kg)	240	150	75
Średnica opisana na przekroju poprzecznym **H** (mm)	325	325	325
Prędkość spawania (m/min)	0,1-2,0	0,1-2,0	0,1-2,0
Prędkość przesuwu (m/min)	2,0	2,0	2,0

Dane techniczne, wózek szynowy

Szerokość toru **L**, wewnętrzna (mm)	1730 (standard)
Szerokość x długość (mm)	2060 x 2330
Wysokość **I** (mm)	365
Prędkość spawania (m/min)	0,1-2,0
Prędkość przesuwu (m/min)	2,0
Masa całkowita (kg)	1670

Dane techniczne, podstawa betonowe

Szerokość x długość (mm)	2060 x 2100
Wysokość **J** (mm)	250
Masa całkowita (kg)	1550

Dane techniczne, płyta stalowa

Szerokość x długość (mm)	1100 x 1100
Wysokość **K** (mm)	40
Masa całkowita (kg)	350

Informacje dot. zamawiania

Zasięg roboczy	Wózek szynowy	Podstawa betonowa	Płyta stalowa
	nr części	nr części	nr części
3x3	0810 422 884	0810 422 904	0810 422 924
4x4	0810 422 886	0810 422 906	0810 422 926
5x5	0810 422 888	0810 422 908	0810 422 928
Przygotowanie pod kamerę:			
3x3	0810 422 944	0810 422 964	0810 422 984
4x4	0810 422 946	0810 422 966	0810 422 986
5x5	0810 422 948	0810 422 968	0810 422 988

Inne kombinacje zasięgów roboczych i podstaw dostępne na zamówienie.

Dostępne moduły: zmechanizowane obracanie, hamulec pneumatyczny, funkcja zmiany sposobu przesuwu głowicy: za pomocą wysięgnika lub suportu zmechanizowanego, lampka ostrzegawcza, napęd na 4 koła, drabina do kontroli podnośnika kolumny.

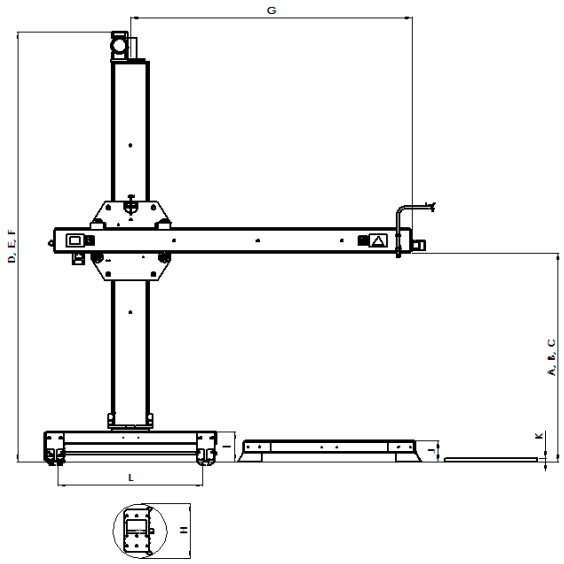

CaB 300M

Przy tworzeniu stanowiska spawalniczego do wyboru dostępnych jest wiele alternatyw i opcji zależnie od potrzeb. Aby ułatwić tworzenie stanowiska opracowaliśmy specjalne narzędzie do konfiguracji, za pomocą, którego użytkownik we współpracy z naszym przedstawicielem może utworzyć skrojone na miarę stanowisko robocze.

Wybierz:

Rodzaj podstawy:	Wózek szynowy, podstawa betonowa, płyta stalowa
Szerokość torów:	1340-1820 mm
Jednostki napędowe:	napęd na 2 lub 4 koła
Licznik obrotów:	Wózek szynowy, wysięgnik i podajnik drutu
Śledzenie spoiny:	PAV lub GMH
Głowice spawalnicze:	A2S, A6S, SAW z 1 lub 2 drutami lub MIG/MAG
Źródła prądu:	LAF 631, TAF 801, LAF 1001, LAF/TAF 1251 oraz LAF 1601 z kablami spawalniczymi 95 mm^2 lub 120 mm^2
Platforma:	Pojedyncza
Szpula z drutem:	1-2x30kg montowana z przodu lub z tyłu wysięgnika
Osprzęt dla topnika:	OPC Super, FFRS Super lub FFRS 1200 Osuszacz powietrza CRE, TPC 75 z lub bez wkładów grzewczych i wskaźnika poziomu, filtr Tedak
System :	SAW lub MIG/MAG

i wiele więcej…

2010-03-10 / *ESAB zastrzega sobie prawo do wprowadzania zmian specyfikacji bez powiadomienia*

ESAB Polska Sp. z o.o.
40 – 114 Katowice
Ul. Ściegiennego 3
NIP 527-26-27-655
KRS 000356431

Kontakt:
Tel. +48 32 3511 100
Fax. +48 32 3511 120
E-mail: info@esab.pl
www.esab.pl

COMPANY WITH MANAGEMENT SYSTEM CERTIFIED BY DNV
= ISO 9001 =
= ISO 14001 =
= OHSAS 18001 =